Sitze, Bänke und Gurte

CARBEST
INNOVATIONS FOR MOBILE LIFE

Integral Schonbezug für Fiat Ducato ab Bj 2014

- **Hochwertige sehr elegante Ausführung**
- **Bezug Kunstleder und Mikrofaser**
- **Mit Armlehnenschoner (4 St.)**
- **Für Fahrer-, und Beifahrersitz**
- **Reißverschluss am Rückenpolster**
- **Mit Kopfstützenkappe aus Schaumstoff**

Kunstleder Schwarz/Mikrofaser Grau + Schoner für Lehnen
pro Paar **943561** [1] **199,–**

Sitzbanksystem Sitz-/Schlafbank ..... 686 – 687
Schonbezüge 688
Fahrerhaus-Sitze/Pilotensitze 689
Sicherheitsgurte 690
Sitzbank Untergestell 691
Drehkonsolen ..... 692 – 695

Sitzbank Divan 502 – gemütliche Sitzbank

Wohnmobilhomologation nach StVZO 76/115/ECE laut Hersteller, Stand 96/38/EC

- **Sitzplätze für bis zu 2 Personen, da Bankbreite ca. 90 cm**
- **Kann auch gegen die Fahrtrichtung montiert werden**
- **Die Neigung der Rückenlehne ist verstellbar.**
- **Beachten Sie bitte: Der Einbau in Fahrzeuge muss vom TÜV abgenommen werden. Wir empfehlen daher, vor dem Einbau Rücksprache mit Ihrer zuständigen TÜV-Stelle zu halten.**
- **Geeignet für Sprinter, LT, Ducato, Renault und andere Fahrzeuge**
- **Montage von zwei Beckengurten möglich.**

Technik-Info Divan Bank: Die **Divan Bank 502** ist ohne Sicherheitsgurte und für die vordere Position entgegen der Fahrtrichtung vorgesehen.

Ausstattung: Hochwertiger Schaumstoff mit großer Dichte. Hochwertiger Polsterbezugsstoff. Stabiles Stahlrohrgestell. Zusatzstauraum unter dem Sitz. Der Einbau kann auf einer Bodenplatte oder direkt auf dem Fahrzeugboden (mit oder ohne Gummimatte) erfolgen. Sitzbreite ca. 96 cm, Sitzhöhe ca. 52 cm. Gesamthöhe ca. 125 cm, Gesamttiefe ca. 90 cm. Schlaffläche ca. 96 x 194 cm. Verbreiterung (ca. 30 cm) möglich. Sockelhöhe ca. 21 cm als Stauraum nutzbar.

Lieferumfang: Vormontierte Bank mit Schaumstoff und Bezügen, fertig gepolstert

Divan 502

Bedienhebel Lehne rechts	**59232**	**1368,–**
Bedienhebel Lehne links	**59234**	**1368,–**

Holzverkleidung, Dekor anthrazit für Sitzgestell Divan 502

Auch gegen die Fahrtrichtung verwendbar. **59221** **99,90**

Sitzbank Divano 506

Wohnmobilhomologation nach StVZO 76/115/ECE laut Hersteller, Stand 2005/41/EC

- **Beachten Sie bitte: Der Einbau in Fahrzeuge muss vom TÜV abgenommen werden. Wir empfehlen daher vor dem Einbau Rücksprache mit Ihrer zuständigen TÜV-Stelle zu halten.**

Die Divano Bank 506 ist mit Gurthaltevorrichtung und 2 Dreipunkt Automatikgurten ausgestattet. Verschiebung nach vorne und seitlich möglich.(seitlicher Verschiebug 27 cm, nach vorne 17 cm).

Ausstattung: Hochwertiger Schaumstoff mit großer Dichte. Hochwertiger Polsterbezugsstoff. Stabiles Stahlrohrgestell. Sitzbreite ca. 90 cm, Sitzhöhe ca. 48 cm. Gesamthöhe ca. 129 cm, Gesamttiefe ca. 63 cm. Verbreiterung (ca. 27 cm) möglich. Sockelhöhe ca. 20 cm als Stauraum nutzbar.

Lieferumfang: Vormontierte Bank mit Schaumstoff und Bezügen, fertig gepolstert.
Mit Verschiebeeinrichtung nach vorn und zur Seite.

Divano 506 mit zwei integrierten 3-Punkt Sicherheitsgurten.

Bedienhebel rechts	**59236**	**2090,–**
Bedienhebel links	**592361**	**2090,–**

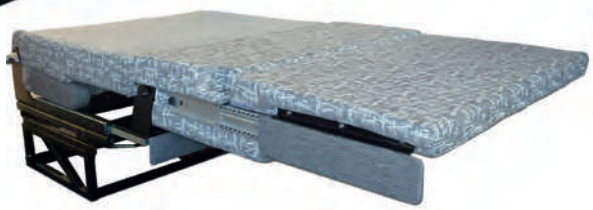

Sitz-/Schlafbank

- **Polster zur Liege umklappbar**
- **Bettengröße: 1870 mm x 1000 mm**
- **Eine seitliche Armlehne**
- **Verstellung der Rückenlehne mittels Gleitschienen**
- **Querschiene (seitliche Verschiebung) um das Bett zu verbreitern**
- **Wohnmobilhomologation nach StVZO 76/115/ECE laut Hersteller, Stand 2005/41/EC**

Sitz-/Schlafbank
mit integrierten 3-Punkt Sicherheitsgurten

59242 1 **3278,–**

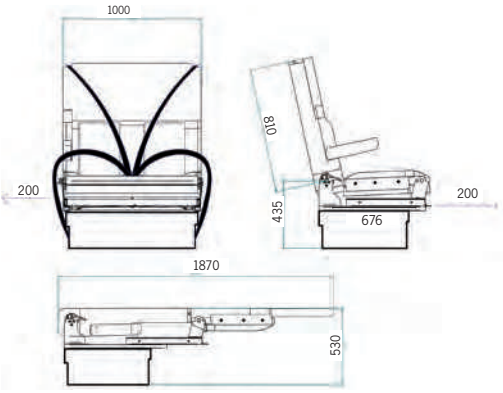

Sitzbanksystem SK7 – Verlängern Sie Ihren Schlafraum ins Fahrerhaus

Die Lösung, wenn Sie den Raum voll ausnutzen wollen.
Fahrer– bzw. Beifahrersitz umdrehen, SK 7 Bank ausklappen und Sie haben ein bequemes Bett mit 190 cm Länge. Tagsüber ist es ein komfortabler Sitzplatz für 2 Personen mit 2 integrierten Dreipunktgurten. Mittels Querverschiebeeinrichtung und Zusatzpolster kann die Schlaffläche auf 120 cm verbreitert werden. Verstellbare Neigung von Sitzfläche und Lehne für individuell angepassten Sitzkomfort.

Wohnmobilhomologation nach StVZO 76/115/ECE laut Hersteller, Stand 2005/41/EC

Geeignet für Sprinter, LT, Ducato, Renault und andere Fahrzeuge.
Fest montierte Sitzbank mit 2 integrierten Dreipunktgurten, die an einer starren Gurtsäule befestigt sind. Bett wird aus 1 Bank gebildet, Mit Querverschiebeeinrichtung für Bettverbreiterung bis 1,20m. TÜV Bestätigung für Wohnmobilzulassung wird vom Hersteller mitgeliefert.

Technik-Info SK 7: Einbau ins Fahrzeug auf Bodenplatte (mit oder ohne Isolation). Bei isolierter Bodenplatte muss im Bereich der Gurttraverse mit Holz unterfüttert werden.

Maße: Sitzbreite 950 mm, Sitzhöhe ca. 590 mm. Gesamthöhe ca. 1250 mm. Gesamttiefe ca. 900 mm. Schlaffläche ca. 960 x 1880 mm. Verbreiterung um ca. 200 mm möglich. Sockelhöhe ca. 210 mm (als Stauraum nutzbar).

Lieferumfang: Vormontierte Bank auf Montagekonsole, fertig gepolstert mit Schaumstoff und Bezügen, incl. 2 Drei-Punktgurten. Mit Querverschiebeeinrichtung für Bettverbreiterung bis 1200 mm (ohne Zusatzpolster). Polster Grau

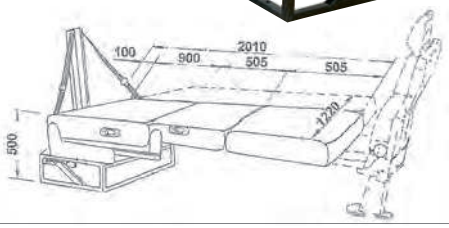

Linkslenker	**59240**	**2816,–**
Rechtslenker/right-hand drive	**59225**	**2628,–**
Zusatzpolster für SK7 Banksystem (59240) zur Abdeckung der Bettverbreiterung	**59241**	**205,–**

2-Personen Sitz-/Schlafbank 530

- **Bank 115 cm breit, Liegefläche 110 x 190 cm**
- **Polster zum Schlafen umklappbar**
- **Eine seitliche Armlehnen**
- **2 integrierte Kopfstützen**
- **Mit TÜV**
- **Wohnmobilhomologation nach StVZO 76/115/EEG**

Lieferumfang: Vormontierte Bank mit zweifarbig (uni hellgrau/grau-schwarz diagonal gestreift) bezogener Schaumstoffpolsterung.
Gewicht: ca. 100 kg

Mit TÜV

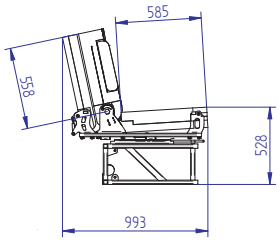

Verschiebbare Bank mit Isofix-Halterungen	**59468**	**2999,–**
NEU: Starre Bank ohne Isofix-Halterungen	**59654**	**3429,90**

Polsterstoff wie Sitz-/Schlafbank 59236 Divano 506

Pilotensitz für den Fahrgastraum

- **Mit integrierten 3-Punkt-Sicherheitsgurten**
- **Unterschiedliche Sitzhöhen realisierbar**
- **Verstellbare Rückenlehne, Armlehnen und Kopfstützen**
- **Rückenlehne vorklappbar zum bequemen Einstieg**
- **Mit M1 Klassifikation, geeignet für den Einbau im Pkw / Reisemobil**
- **Erfüllt die aktuellen Normen für Sicherheit gültig ab 1.11.2014 ECE14, ECE17**

Einbau geprüft für: VW T5, MB Sprinter, VW Crafter, Ducato/Jumper/Boxer, Ford Transit bis 2014

Eurositz A 400 mit 2 Armlehnen (ohne Sitzkufen)	Gurt links, Grau	**59372**	**1199,–**
	Gurt rechts, Grau	**59371**	**1199,–**
Sitzsockel in unterschiedlichen Höhen inkl. Bodenschienenadaption für 59379 (Sie benötigen 2 Stück: jeweils 1 rechten und 1 linken Sockel pro Sitz):			
Sitzkufe Höhe 23 cm (Sitzhöhe 41 cm)	links	**59366**	**137,90**
	rechts	**59365**	**137,90**
Sitzkufe Höhe 28 cm (Sitzhöhe 46 cm)	links	**59368**	**137,90**
	rechts	**59367**	**137,90**
Sitzkufe Höhe 33 cm (Sitzhöhe 51 cm)	links	**59370**	**142,90**
	rechts	**59369**	**142,90**
Gleitschiene zweireihig zur Befestigung obiger Sitze oder mehrerer Sitze hintereinander. Je Sitz wird ca. 1 Meter Sitzschiene benötigt	Länge 2,40 m	**59379**	**357,–**
	Länge 3,00 m	**593791**	**407,–**
Spezialkleber zur Verklebung der Bodenschiene mit der Karosserie. Benötigt werden mind. 2 Kartuschen je Meter Schienenlänge.	Kartusche 600 ml	**593795**	**27,40**
Vario 3000 Sitzsockel zur Befestigung Sitz A 400 auf Reimo Bodengleitschiene Grizzly. inkl. Sockelarretierung		**58194**	**324,95**

Weitere Sitzbanksysteme finden Sie in unserem Katalog Der Ausbau-Profi

CARBEST
INNOVATIONS FOR MOBILE LIFE

Integral Schonbezug Fiat Ducato ab Bj 2007

- **Hochwertige sehr elegante Ausführung**
- **Bezug Kunstleder und Mikrofaser**
- **Für Fahrer-, Beifahrersitz**
- **Reißverschluss am Rückenpolster**
- **Mit Kopfstützenkappe aus Schaumstoff**

Sitzbezug „easyfit“

Mikrofaser Grau
pro Stück **94355** 1 **91,90**
Kunstleder Beige/ Mikrofaser Grau
pro Paar **943560** 6 **178,90**

Schonbezug für Armlehne

Kunstleder Beige
links **592352** 1 **29,99**
rechts **592353** 1 **29,99**

CARBEST
INNOVATIONS FOR MOBILE LIFE

Integral Schonbezug für Fiat Ducato ab Bj 2014

- **Hochwertige sehr elegante Ausführung**
- **Bezug Kunstleder und Mikrofaser**
- **Mit Armlehnenschoner (4 St.)**
- **Für Fahrer-, und Beifahrersitz**
- **Reißverschluss am Rückenpolster**
- **Mit Kopfstützenkappe aus Schaumstoff**

Kunstleder Schwarz/Mikrofaser Grau + Schoner für Lehnen
pro Paar **943561** 1 **199,–**

Bezug Anthrazit/Hellgrau angewendet auf Fiat Ducati Standardsitz

Bezug Beige/Sand angewendet auf Mercedes Sprinter Aguti-Sitz

Velour-Schonbezüge für Fahrerhaussitze

- **Hautsympatischer Velourbezug**
- **Angenehmer Sitzkomfort**
- **2 teilig**

HINDERMANN
SCHÜTZEN · UM WERTE ZU ERHALTEN

Universell passende Schonbezüge für Original Fahrzeugsitze, vornehmlich ausgerichtet auf Fiat Ducato und Mercedes Sprinter. Schützt die wertvollen Originalpolster vor Verschmutzung und Abnutzung. Material: Alcatraz Velours-Lederimitat, 100% PL, mit FC-Ausrüstung (schmutz- und fleckenabweisend), bis 30° waschbar. Nicht anwendbar bei Ford und Renault Master.

Für Fiat Ducato Typ 250 ab 2007, Typ 290 ab 2014
Farbe Anthrazit/Hellgrau **943301** 1 **97,99**
Farbe Beige/Sand **943307** 1 **97,99**

Für Aguti Sitz Milan Mercedes Sprinter 2007/2014
Farbe Anthrazit/Hellgrau **943310** 1 **97,99**
Farbe Beige/Sand **943311** 1 **97,99**

Passender Schonbezug für Armlehne (1 Paar)

Für Fiat Ducato ab 07
Farbe Anthrazit/Hellgrau **943305** 1 **35,–**
Farbe Beige/Sand **943308** 1 **35,–**
Für Aguti-Sitz Mercedes Sprinter
Farbe Anthrazit/Hellgrau **943306** 1 **35,–**
Farbe Beige/Sand **943309** 1 **35,–**

Für Sitze mit aufgesteckten Kopfstützen

Frottee-Schonbezug

passend z.B. für Fiat Ducato, Citroën Jumper, Peugeot Boxer und ähnliche Fahrzeugsitze. Für Hymer, Dethleffs, Carado, Adriatik, TEC, LKC, Hobby, Challenger, Sunlight etc.
Dunkelblau/Grau mit Kopfstütze und Armlehnen.
1 Stück **94350** 1 **75,90**

Schonbezug für Aguti-Fahrerhaussitze

- **Mit Kopfstützenkappe aus Schaumstoff**

Meist eingebaut in teilintegrierte Fahrzeuge bei Adria, Bürstner, Dethleffs, Knaus, Laika und andere. Lieferung incl. Armlehnenbezügen.
Blau/Grau **943612** 1 **62,20**

Fröli

Rücken-Aktiv-Polster

- **Perfekte Belüftung und Rückenentlastung für Unterwegs**
- **Für gesunde Beweglichkeit**
- **Einfach anzubringen durch praktisches Befestigungssystem**
- **Atmungsaktiver 3D-AirMesh-Bezug mit seitlichen Reißverschluss**
- **Waschbar bis 60°**

Rückenpolster mit Lamellen-Federkern für mehr Belüftung und Entlastung. Mit eingebautem Rückentraining. Einsatz in allen Reisefahrzeugen, auch bei Sitzen mit Seitenairbag. Auch für Bürostühle geeignet.
Maße: L: ca. 60 x B: ca. 30 cm. Farbe Schwarz. **93009** 1 **37,70**

Pilotensitz S 6.1

- **Mit höhen- und neigungs-verstellbarer Kopfstütze**
- **Mit ABE**

Abmessungen:
Höhe (inkl. Kopfstütze) 96-106 cm,
Lehnenhöhe (inkl. Kopfstütze) 79-90 cm,
Sitzbreite mit Armlehnen 62cm,
Sitztiefe 52 cm
Gewicht: ca. 18 kg

S 6.1 Tavoc 2 Grau/Schwarz	**592103**	1	**529,–**

Pilotensitz S 5.1

- **Mit integrierter Kopfstütze**
- **Der Klassiker**
- **Mit ABE**

Abmessungen: Höhe 92 cm,
Lehnenhöhe 82 cm,
Sitzbreite mit Armlehnen 62 cm,
Sitztiefe 52 cm
Gewicht: ca. 17 kg

S 5.1 Atlantic Blau	**592053**	1	**499,–**
S 5.1 Tavoc 2 Grau/Schwarz	**592054**	1	**499,–**
S 5.1 Ara Schwarz/Grau	**592055**	1	**499,–**

Pilotensitz S 8.1

- **Ausgeprägte Seitenführungen und weiche Schaumteile**
- **Rückenlehnenschnellverstellung**
- **Höhenverstellbare Armlehnen**
- **Mit ABE**
- **Mit höhen- und neigungs-verstellbarer Kopfstütze und ausgeprägten Seitenführungen**

Abmessungen:
Höhe (inkl. Kopfstütze) 94-105 cm,
Lehnenhöhe (inkl. Kopfstütze) 79-90 cm,
Sitzbreite mit Armlehnen 62 cm,
Sitztiefe 53 cm
Gewicht: ca. 18 kg

S 8.1 Tavoc Grau/Schwarz	**592131**	1	**544,–**
S 8.1 Ara Schwarz/Grau	**592132**	1	**529,–**

Pilotensitz S 9.1

- **Ausgeprägte Seitenführungen und weiche Schaumteile**
- **Der Komfortsitz**
- **Rückenlehnenschnellverstellung**
- **Höhenverstellbare Armlehnen**
- **Mit ABE**

Mit integrierter Kopfstütze.
Rückenlehnenhöhe und Kopfstütze nach neuer EG-Norm.
Abmessungen: Höhe 92 cm,
Lehnenhöhe 82 cm,
Sitzbreite mit Armlehnen 62 cm,
Sitztiefe 53 cm.
Gewicht: ca. 18 kg

S 9.1 Atlantic Blau	**592144**	1	**499,–**
S 9.1 Tavoc 2 Grau/Schwarz	**592145**	1	**495,–**
S 9.1 Ara Schwarz/Grau	**592146**	1	**495,–**

Pilotensitz S 10.1

- **Armlehnen in Rückenlehne integriert – so entsteht ein größerer Durchgang in den Wohnbereich bei maximaler Sitzbreite**
- **Schnellverstellung der Rückenlehne in Segmenten von >2°**
- **Mit Sitzneigungsverstellung vorn**
- **Mit integrierter Kopfstütze**

S 10.1 Tavoc 2 Grau/Schwarz			
Fs*	**594054**	1	**919,–**
Bfs**	**594055**	1	**919,–**
S 10.1 Ara Schwarz/Grau			
Fs*	**594056**	1	**919,–**
Bfs**	**594057**	1	**919,–**

*Fs: Fahrerseite, **Bfs: Beifahrerseite

Achtung:
Sportscraft-Sitze dürfen in Deutschland für Reisemobile und PKW verwendet werden. Außerhalb Deutschlands muss die Verwendung mit dem regionalen TÜV geklärt werden.

Zubehör für Sportscraft Van-Sitze

Sitzheizung	**59165**	1	**225,–**
Lordosenstütze	**591651**	1	**31,–**

Bitte bei Neubestellung mitbestellen, da nicht nachrüstbar.

DOMETIC

NEU NEW

MagicComfort MSH 300 – Sitzheizung aus Carbon

- **Einfacher Einbau**
- **Superschnelles und regelbares Heizen**
- **3 Heizstufen von 10 bis 70 Watt**
- **Zuschneidbare Carbon Heizelemente**

Sitzeinlagen mit Kohleheizung für den Fahrer- und Beifahrersitz, heizen schnell auf und sorgen sofort für Wärme. Einfache Bedienung durch ergonomische Drucktaste mit LED Display.
Eingangsspannung (DC) 12 V, Nenneingangsleistung (DC) 140 W,
Leistungsaufnahme 140.00 W, Maße: B 270 x H 580 x T 2 mm. Gewicht: 1,32 kg

4 Stück	**59006**	1	**262,90**

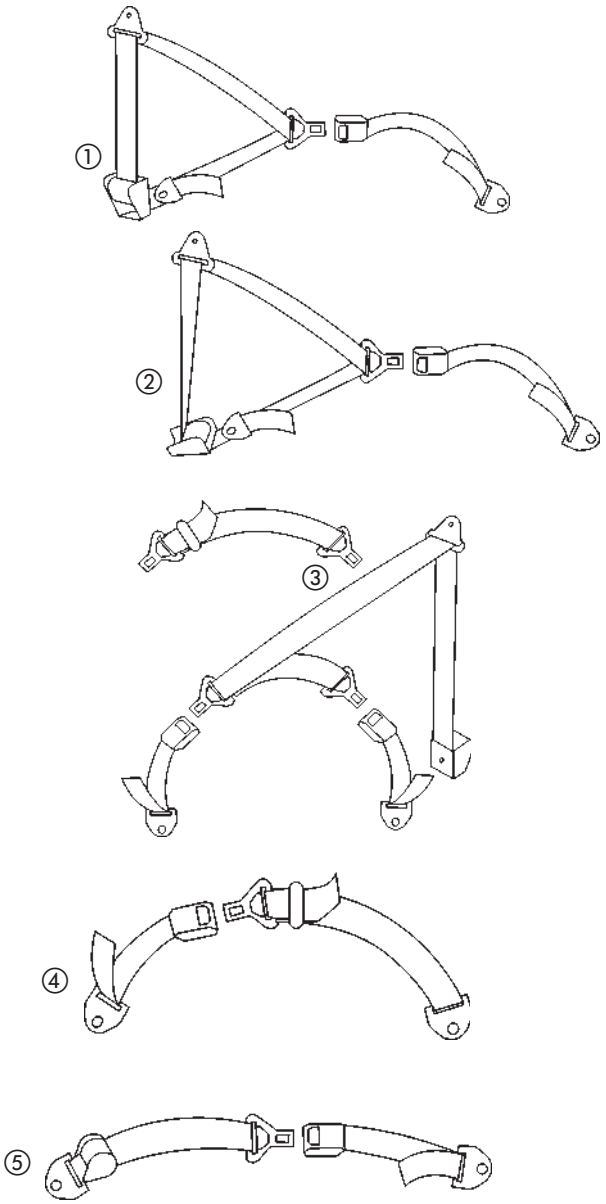

2-Punkt-Beckengurt und 3-Punkt-Sicherheitsgurte

① **3-Punkt-Automatik-Sicherheitsgurt, universell einsetzbar.**
Gurtlänge 4 m, kürzbar.
Schlossgurt einstellbar von ca. 35-60 cm.
Inkl. Befestigungsschrauben und Kleinteilen
58151 100 **49,90**

② **3-Punkt-Automatik-Sicherheitsgurt für Variotechbänke 333.**
Automatikgurt, falls die Gurtrolle waagrecht montiert werden muss.
Gurtlänge 4 m, Schlossgurt ca. 20 cm.
Inkl. Befestigungsschrauben und Kleinteilen **58118** 100 **49,90**

③ **3-Punkt-Spezial-Sicherheitsgurt.**
Wenn zwischen oberem Gurtpunkt und Sitzplatz eine Möbelzeile montiert ist.
Gurtlänge 3,6 m. 2 Gurtpeitschen längenverstellbar, ca. 30-60 cm.
Inkl. längsverstellbaren Beckengurtadapter. Notwendig, falls in einer Fahrposition der 3-Punktgurt nicht eingesetzt werden kann.
Inkl. Befestigungsschrauben und Kleinteilen **58150** 10 **81,90**

Wie ③, jedoch mit waagerecht zu montierender Gurtrolle zur Nachrüstung des 3. Sicherheitsgurtes z.B. bei Familybänken T5 **58149** 100 **87,90**

④ **Beckengurt überlang für den mittleren Sitzplatz bei PKW-Zulassung**
für Fahrzeuge mit Erstzulassung vor 2005; oder bei Wohnmobilzulassung, 2 x pro Bank (äußere Sitzplätze), wenn keine 3-Punktgurte außen verwendet werden können (z.B. in Kastenwagen).
Gurtlänge 150 cm mit verstellbarem Schlossgurt von 30-60 cm
58152 100 **25,20**

⑤ **Automatikbeckengurt mit verstellbarem Schlossgurt**
Gurtlänge 150 cm, Schlossgurt von 30-60 cm **58153** 100 **39,90**

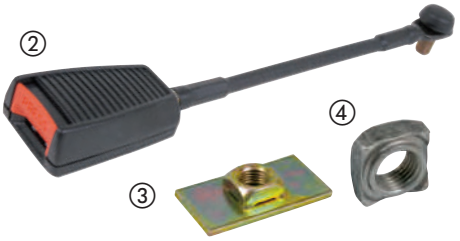

Zubehör Sicherheitsgurte

① **Gurtabhängung**
Zur Montage des Sicherheitsgurts mittig über dem hinteren Fenster.
Standard, gekröpft für VW T4 **58050** 1 **16,20**
gerade, VW T5 **58051** 1 **16,20**

② **Gurtpeitsche für S-Sitze VW T4** (Fahrer- oder Beifahrerseite)
erforderlich bei nachträglicher Montage von Drehkonsolen im VW T4.
58046 20 **24,90**

③ **Gewindeplatte 60 x 30 mm,** um Gurtbefestigungspunkte im Fahrzeugboden einzuschweissen. **58052** 5 **5,79**

④ **Einschweißmutter** mit Feingewinde **58045** 100 **2,19**

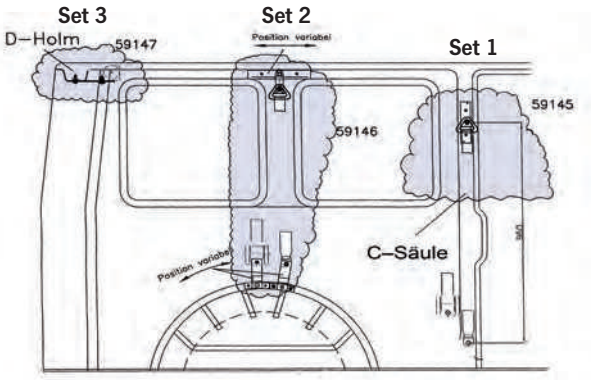

Gurtadaptionen für VW T5 Kastenwagen ab Bj. 3/06

- **Für 3-Punkt-Gurt**
- **Zur Nachrüstung der Gurtverankerungspunkte am VW T5 Kastenwagen**
- **Passend für kurzen und langen Radstand**
- **Lieferung erfolgt ohne Gurte, passend für 1 Seite**

Set 1: an der C-Säule links oder rechts **59145** 1 **33,90**
Set 2: über dem hinteren Radkasten links od. rechts **59146** 1 **185,95**
Set 3: am D-Holm oben in Verbindung mit dem Gurt 58149
59147 1 **61,40**

Gurtbock für Ducato, Boxer, Jumper

- **Zum nachträglichen Einbau ins Reisemobil.**
- **Einbau für Fiat Ducato, Peugeot Boxer, Citroën Jumper.**
- **Mit Automatik-3-Punkt-Gurten (für Kindersitze geeignet).**
- **Gurte werden verdeckt in der Säule geführt, kein Verdrehen möglich.**
- **Freitragende Konstruktion ohne Querstreben erhält den Stauraum im Staukasten.**
- **Geprüft nach geltenden EG-Richtlinien auf starrer Platte**
- **Bisherige Sitzbank wird weiterverwendet. Einbau eintragungspflichtig.**
- **Mit Gutachten für N1 Basisfahrzeuge.**
- **Befestigung am Fahrzeugboden: Nicht im Lieferumfang enthalten. (Einbau bitte mit Ihrem örtlichen TÜV abklären).**

Maße: B 99 x T 56 x H 107,5 cm, Sitzhöhe ohne Auflage: 35 cm,
Gewicht ca. 4 kg **59560** [1] **839,--**

Maße: B 88 x T 56 x H 107,5 cm, Sitzhöhe ohne Auflage: 35 cm.
Gewicht ca. 40 kg **59561** [1] **799,--**

Geprüft nach Reisemobil-Norm

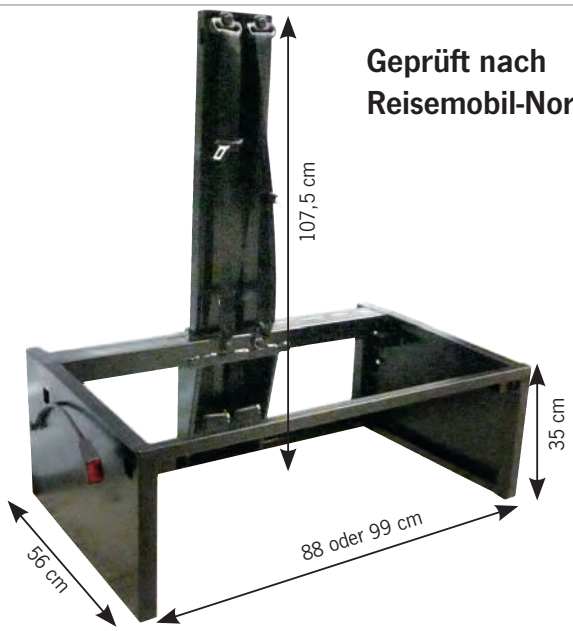

Gurtwächter – Bester Schutz für Ihre Kinder

Ihr Ohr auf dem Rücksitz. Ein Signalton bestätigt das Anschnallen und warnt beim Lösen des Gurtes. Kindersicher. Für fast alle Fahrzeuge. Mit Batterie.
47130 [1] **19,90**

Untergestell Divano 505, inkl. 2x 3 Punkt Sicherheitsgurt

Zur Bodenbefestigung werden 5 Stück Sechskantschrauben M12 UNI5739 empfohlen.
Sitzhöhe ohne Auflage: 21 cm,
Gewicht ca. 28,6 kg
592360 [1] **544,--**

Geprüft auf der starren Platte nach Regelung 76/115 Stand 96/38 und 2005/41

Allgemeine Betriebserlaubnis (ABE)

Eine ABE ist eine Genehmigung die meist besonders einfach zu montierenden Teilen beiliegt. Man geht davon aus, dass der Käufer selbst nicht viel falsch machen kann beim Anbringen dieser Teile (meißt z.B. Felgen, etc). Daher ist nach Durchführen der Modifikation am Fahrzeug mit diesem Teil keine weitere Maßnahme nötig. Die Fahrzeug-Betriebserlaubnis bleibt erhalten und das Fahrzeug kann weiter genutzt werden.

Allerdings ist darauf zu achten, dass alle Anweisungen und Auflagen aus der ABE eingehalten werden. Die ABE-Papiere müssen wärend jeder Fahrt ständig mitgeführt werden. Auf Wunsch können oft die Informationen von der ABE auch in die Fahrzeugpapiere eingetragen werden, so dass die ABE nicht mehr separat mitgeführt werden muss.

TÜV Teilegutachten
Ein TÜV Teilegutachten ist die häufigste Form der Genehmigung bei Tuning-Teilen. Das Teilegutachten enthält genaue Anweisungen und Auflagen. Um zu vermeiden, dass Tuning-Teile falsch angebracht oder Modifikationen falsch durchgeführt werden, muss das Fahrzeug nach dem Umbau einem TÜV Prüfer vorgeführt werden. Hier wird nicht nur die Übereinstimmung des Gutachtens mit dem zugehörigen Teil und auch dem entsprechenden Fahrzeug-Typ / Modell überprüft, sondern auch die Qualität des Umbaus.

Die Fahrzeug Betriebserlaubnis erlischt direkt nach dem Umbau vorübergehend, bis der Umbau „eingetragen“ wurde. Nur der direkte Weg zur TÜV Prüfstelle darf mit dem Fahrzeug noch unternommen werden.

Der TÜV Prüfer stellt eine Bescheinigung aus – eine Eintragung nach StVZO §19.3. Mit dieser Bescheinigung kann die Modifikation dann auf der Zulassungsstelle in die Fahrzeugpapiere eingetragen werden. Für Kfz, die vor dem 1.1.1992 ihre Erstzulassung hatten, gibt es keine besonderen Anforderungen bei Änderungen der Sitzkonsole oder der Sitzschienen.

Zusätzlich waren für Wohnmobile mit Erstzulassung vor dem 1.1.1992 noch keine Sicherheitsgurte vorgeschrieben. Für den Einbau von Drehsockeln in diese älteren Fahrzeuge ist daher keine Prüfung obligatorisch. Ab Erstzulassung 1.1.1992 muss bei Änderung der Sitzstruktur für Zulassung nach STVZO mindestens ein Gutachten nach 76/115 EWG (europaweit ECE R14) vorliegen.

Für VW T5/T6

Für Originalsitz FS/BFS ab Bj. 2003
59699 129,90

Passende Handbremstieferlegung
notwendig bei Drehkonsole Fahrerseite
59616 27,90

Für Originalsitz ab Bj. 2003
• Mit Safe
Fahrerseite/Beifahrerseite
59647 439,–

Passende Handbremstieferlegung
notwendig bei Drehkonsole Fahrerseite
Linkslenker **596471 18,40**

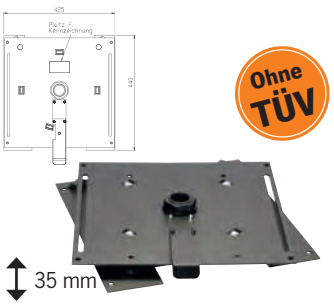

Für Originalsitz FS/BFS ab Bj. 2003
Wenn Originalbatterie verbaut ist.
59502 199,90

Passende Handbremstieferlegung
notwendig bei Drehkonsole Fahrerseite
Linkslenker **59616 27,90**
Rechtslenker **596160 27,90**

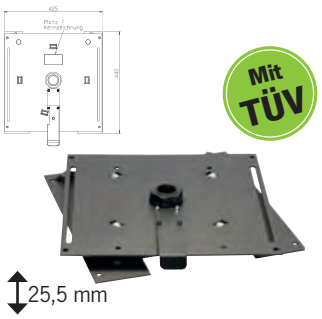

Drehkonsole ab Bj. 2003
Einbau nur, wenn keine Batterie unter dem Sitz ist.
Fahrerseite inkl. Handbremstieferlegung
59498 242,--
Beifahrerseite **59499 222,90**

Sitzsockel für Originalsitz ab Bj.2003
Höhenverstellbar: 230-360 mm.
Fahrerseite **59650 539,–**
Beifahrerseite **596501 539,–**

VW T5 für Original-Doppelsitzbank Bj. 2003-2015
Mit Teilegutachten.
Ohne Kabeldurchführung.
59496 539,–

Für Sportscraft Sitze ab Bj. 2003
• Mit Safe
inkl. Gleitschienen und Adapter.
Fahrerseite **59648 655,–**
Beifahrerseite **596481 654,–**

Adapter Sportscraft Sitz ab Bj. 2003
Inkl. Gleitschienen Zur Montage von Sportscraft-Sitzen auf Original- oder Drehkonsolen.
596451 279,–

Drehkonsole für Originalsitz ab Bj. 2003

- **Keine Erhöhung der Sitzhöhe**
- **Drehung des Sitzes auch bei geschlossener Tür möglich**

Mit Befestigungsmaterial inkl. Handbremshebeladapter. TÜV geprüft mit Teilegutachten. Arretierung in Fahrtrichtung oder auch in 180°-Stellung möglich. Handbremshebel individuell montierbar.
Außenmaß: 430 x 430 x 210 mm. Gewicht ca. 17 kg.

Fahrerseite **59593 259,–**
Beifahrerseite **59594 239,–**

Für VW T5/T6: Montagekonsole für Standheizung Breeze IV, für Einbau unter Beifahrersitz.
48132 99,90

Für VW T4

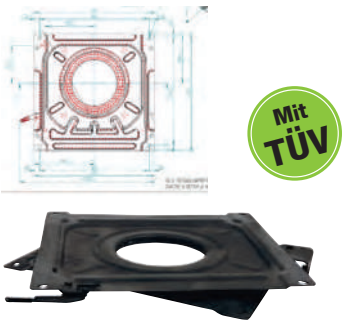

Drehkonsole für Orginalsitz Bj. 1996-2003
Fahrerseite **59471 165,90**
Beifahrerseite **594711 165,90**

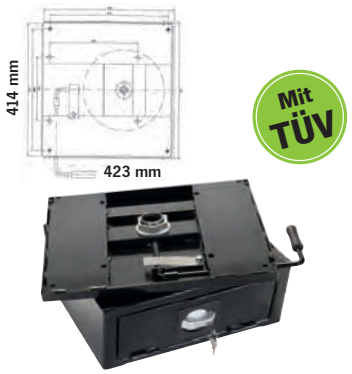

Drehkonsole für Bj. 1996-2003
• Mit Safe
Fahrerseite/Beifahrerseite.
59512 385,–

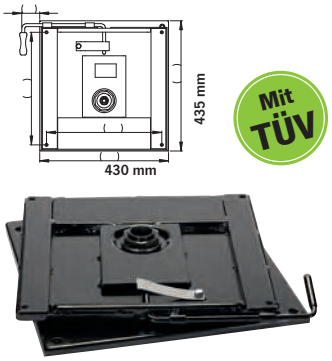

Drehkonsole Originalsitz und Sportscraft für Bj 1996-2003
Mittig drehend. Mit Kabeldurchführung Fahrerseite/Beifahrerseite.
59501 241,–

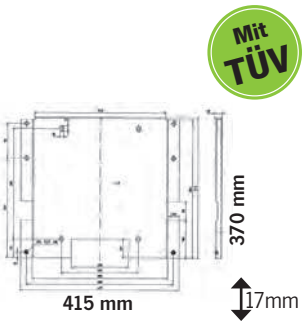

Adapter für Sportscraft Sitz auf Drehsockel 59501
Originalschienen erforderlich.
59510 136,90

Für VW T4 bis 1996

+

Drehkonsole bis Baujahr
Mittig drehend für Fahrer-/ Beifahrerseite. Gurtpeitsche (Nr. E5487) muss mitbestellt werden.
59511 **239,–**

Gurtpeitsche
für Drehkonsole 59511
Anschraubung an Sitzkasten.
E5487 **44,90**

Für VW T3 Bj. 1979-1992

Drehsockel für Originalsitz
Für T3 Erstzulassung vor 1.1.1992 kein TÜV erforderlich, ab 1.1.1992 muß mindestens ein Gutachten nach 76/115 EWG (europaweit ECE R14) vorliegen. **59500** **249,–**

Adapter f. Sportscraft-Sitz
Für T3 Erstzulassung vor 1.1.1992 kein TÜV erforderlich, ab 1.1.1992 muß mindestens ein Gutachten nach 76/115 EWG (europaweit ECE R14) vorliegen. **59503** **129,90**

Für Ford Custom/Tourneo

Drehkonsole V362

Fahrerseite	**59587**	**229,–**
Beifahrerseite	**595870**	**229,–**

Handbremstieferlegung V362

Fahrerseite	**595871**	**23,95**

Für Ford Transit

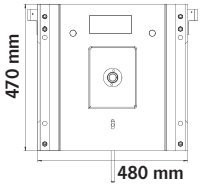

Abb. zeigt Drehkonsole für Fahrerseite

Drehkonsole für Montage zwischen Original-Sitzkasten und Ford-Gleitschienen, Bj. 2004 - 2012
(Nur für Fahrzeuge mit Handbremse links)

Fahrerseite	**59529**	**285,--**
Beifahrerseite	**595291**	**285,--**

Für Ford Transit/Tourneo

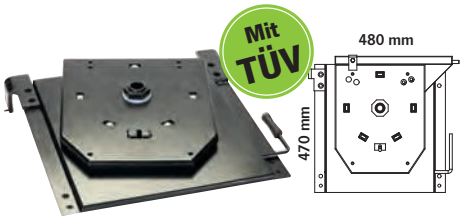

Drehkonsole ab Bj. 2004 für Sportscraft-Sitz
Montage mit Gleitschienen
(Nr. E3092 bitte mitbestellen).

Fahrerseite	**E3091**	**259,–**
Beifahrerseite	**E3256**	**259,–**

Gleitschiene zur Längsverstellung
für E3091 **E3092** **109,90**

Für Mercedes Vito/Viano

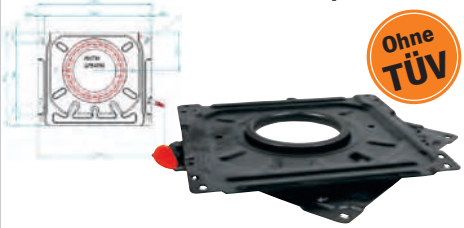

Drehkonsole für Vito Orginalsitz
Bj. 1996 bis 2003

Fahrerseite	**594772**	**139,90**
Beifahrerseite	**594773**	**139,90**

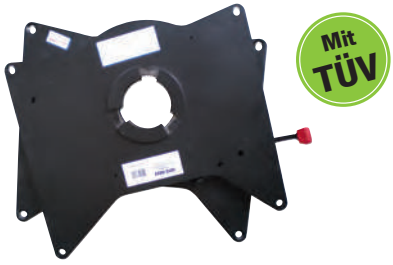

Drehkonsole für Originalsitz
BJ. 2004 bis 2015

Fahrerseite	**59598**	**229,--**
Beifahrerseite	**59599**	**229,--**

Drehkonsole für Originalsitz
ab Bj. 2015

Fahrerseite	**59596**	**229,–**
Beifahrerseite	**59597**	**229,–**

Für Mercedes Sprinter und VW LT

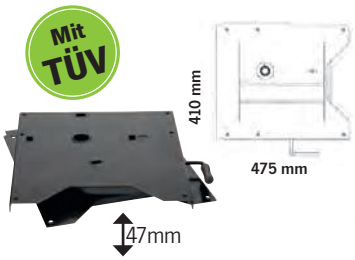

Drehkonsole für Originalsitz
Bj. 1996-2002
inkl. Handbremstieferlegung

Fahrerseite	**59532**	**249,–**
Beifahrerseite	**59533**	**249,–**

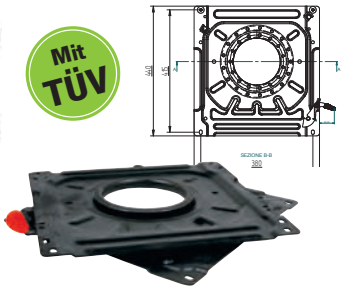

Drehkonsole für Orginalsitz
Bj. 1995 (VW LT 1996) bis 2006

Fahrerseite	**59476**	**197,90**
Beifahrerseite	**594761**	**197,90**

Für MB Sprinter ab Bj.06 und VW Crafter Bj. 06-16

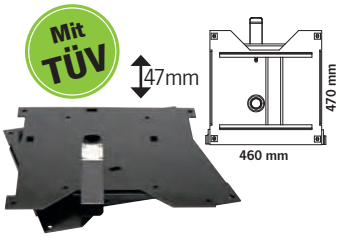

Drehkonsole für Originalsitz
Fahrerseite inkl. Handbremstieferlegung

	59633	**249,–**
Beifahrerseite	**59634**	**249,–**

Für VW Crafter ab Bj. 17

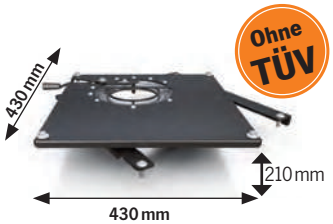

Drehkonsole für Originalsitz
Zulassung ECE-N1, kein Handbremsadapter notwendig

Fahrerseite	**59643**	**304,–**
Beifahrerseite	**59644**	**304,–**

Drehkonsolen für Renault / Opel / Fiat

Für Renault Master ab Bj. 2004 bis 2010

Ohne TÜV

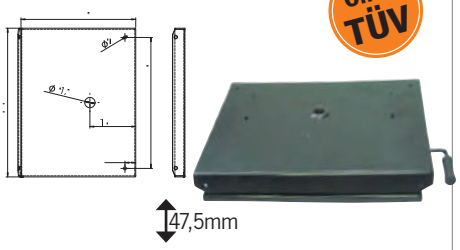

Drehkonsole für Sportscraft Sitz
Fahrer-/Beifahrerseite:
E2837 257,–

Für Renault Master/Opel Movano

Mit TÜV

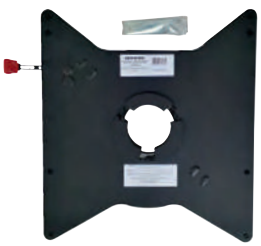

Drehkonsole ab Baujahr ab Bj. 2010
Fahrerseite **59588 229,–**
Beifahrerseite **595880 229,–**

Mit TÜV

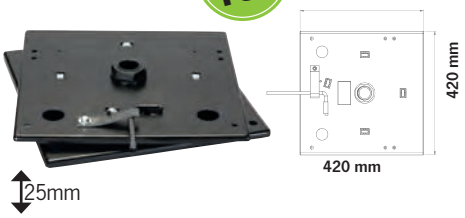

Drehkonsole für Originalsitz, Bj. 2004-2009,
Fahrer-/Beifahrerseite:
59642 245,–

Für Renault Trafic II / Opel Vivaro A Bj. 2001 bis 2014

Ohne TÜV

Ohne TÜV

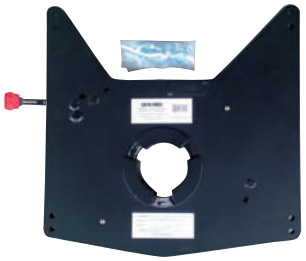

Für Doppelsitz
594960 529,–

Für Originalsitz
Fahrerseite **59570 205,–**
Beifahrerseite **595701 205,–**

Für Renault Trafic III / Opel Vivaro B ab Bj. 2014

Mit TÜV

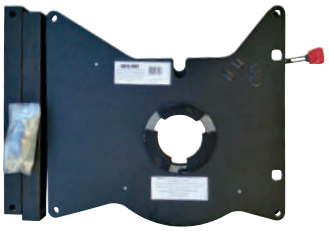

Ohne TÜV

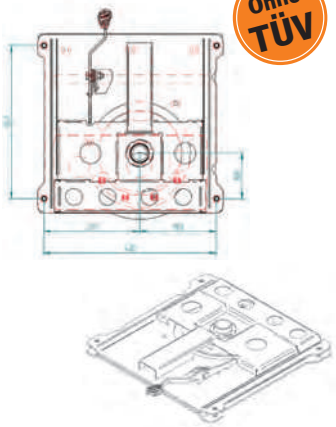

Für Originalsitz ab Bj. 2014
Fahrerseite **59585 249,–**
Beifahrerseite **59586 229,–**

Für Orginalsitz
Beifahrerseite **594721 283,–**

Für Fiat Ducato Typ 230/ Citroen Jumper / Peugeot Boxer

Mit TÜV

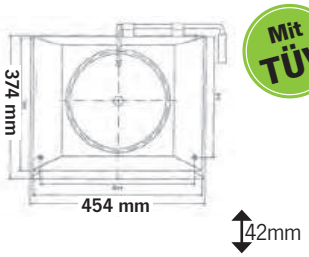

Drehkonsole Bj. 1995-2001
Für Original Fahrer-/ Beifahrersitz.
59546 289,–

Mit TÜV

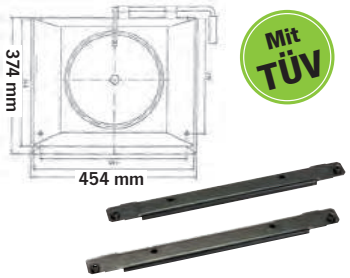

Drehkonsole Bj. 1995-2001
Mit Adapter für Sportscraft Sitz
Fahrer-/ Beifahrer.
59547 314,–

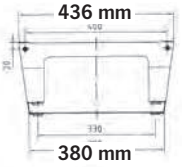

Mit TÜV

Niedriger Sitzkasten Bj. 1995-2001.
Zur Montage anstelle des Original-Sitzkastens. Nur einzubauen, wenn keine Batterie vorhanden ist.
59579 186,–

Mit TÜV

Adapter für Sportscraft Sitz
E9996 53,90

Gleitschienensatz Sportscraft-Sitz Beifahrer
Fiat Ducato 2002 bis Bj. 2012
E2838 103,–

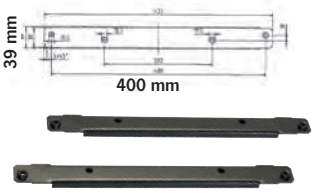

Flacher Adapter für Sportscraft Sitz Fiat Ducato Bj. 83 bis 02/06,
Fahrer-/Beifahrerseite, zur Montage zwischen Sitz und Gleitschiene.
59566 36,90

Mit TÜV

Für Fiat Ducato Typ 244 / Citroen Jumper / Peugeot Boxer
Baujahr 2002 bis 2006

Drehkonsole für Orginalsitz
Montage zwischen Untergestell und Gleitschiene.
Fahrer-/Beifahreseite, mittig drehend.
59572 209,–

Drehkonsole für Orginalsitz
Fahrerseite 59478 149,90
Beifahrerseite 594781 149,90

Drehkonsole für Originalsitz
Montage zwischen Untergestell und Gleitschiene.
Außermittig drehend.
Fahrerseite 59573 199,99
Beifahrerseite 59574 199,99

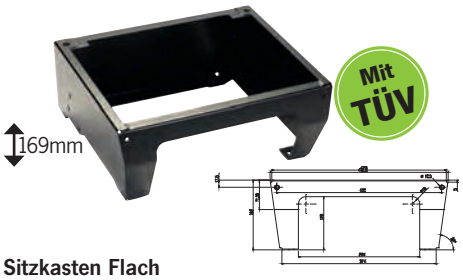

Sitzkasten Flach
Anstelle Originalkasten.
59545 179,–

Drehkonsole mit Adapter für Sportscraft Sitz
Mittig drehend, Fahrer-/Beifahrerseite.
59575 199,90

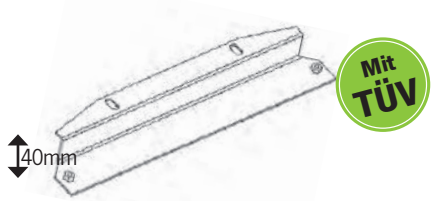

Flachadapter als Ersatz für Originalsockel
Dadurch 40 mm niedrigere Sitzposition als mit Original-Sitzkasten.
Für Beifahrerseite 59549 54,90

Für Fiat Ducato Typ 250/290 / Citroen Jumper / Peugeot Boxer
ab Baujahr 2006

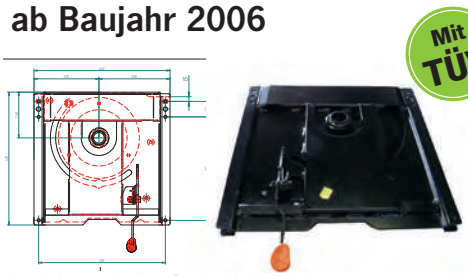

Drehkonsole für Orginalsitz
Fahrerseite 59473 199,90
Beifahrerseite 594731 199,90

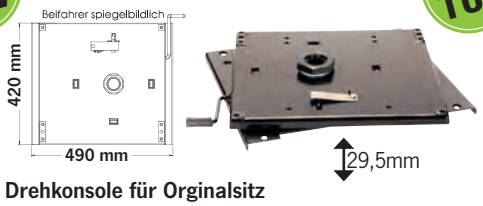

Drehkonsole für Orginalsitz
Fs. & Bfs. mittig drehend 59581 224,90
Fahrers., außermittig drehend 59583 224,90
Beifahrers., außermittig drehend 59582 224,90

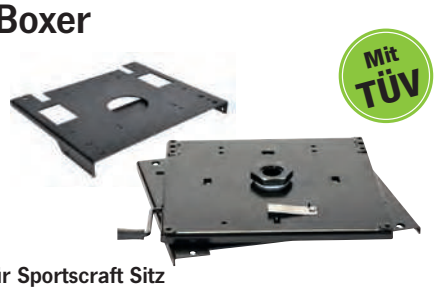

Für Sportscraft Sitz
Montage zwischen Untergestell und Gleitschiene.
Fs. & Bfs. mittig drehend 59589 309,90
Fahrerseite, versetzt drehend E4993 325,–
Beifahrerseite, versetzt drehend. E4863 325,–

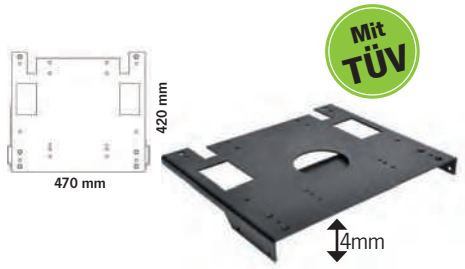

Standardadapter für Sportscraft Sitze.
59584 118,50

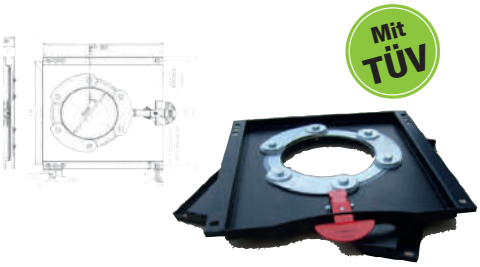

Drehkonsole für Originalsitz FS/BFS
mit Prüfzertifikat nach e50
59698 121,90

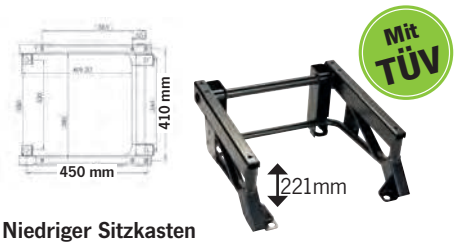

Niedriger Sitzkasten
Montage anstelle des Original-Untergestelles wenn keine Batterie unter dem Sitz ist. Ideal in Verbindung mit Drehkonsole. Dieser Sockel ist ca. 40 mm flacher als das Original-Untergestell.
59548 209,–

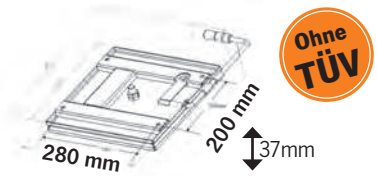

Universal Drehkonsole für Sportscraft Sitz
Sitzbeschlag 59557 bitte mitbestellen. Einbaufähigkeit und TÜV sind selbst zu klären.
59556 169,90

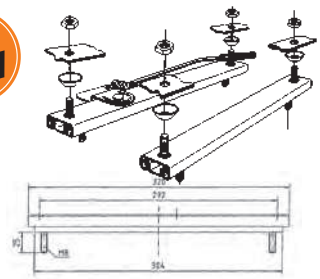

Sitzbeschlag für Sportscraft-Sitze
59557 64,90

Für Citroën Jumpy/ Peugeot Expert ab 2016

Drehkonsole für Originalsitz
Fahrerseite 595881 [1] 358,–
Beifahrerseite 595882 [1] 309,90

Für Fiat Ducato Typ 250X ab BJ 07/2006

Drehkonsole für Originalsitz
Fahrerseite 594702 [1] 145,90
Beifahrerseite 594703 [1] 145,90